Mode d'emploi

HOME DELUXE
WIR MACHEN ZUHAUSE

Lit Boxspring ZENOVA

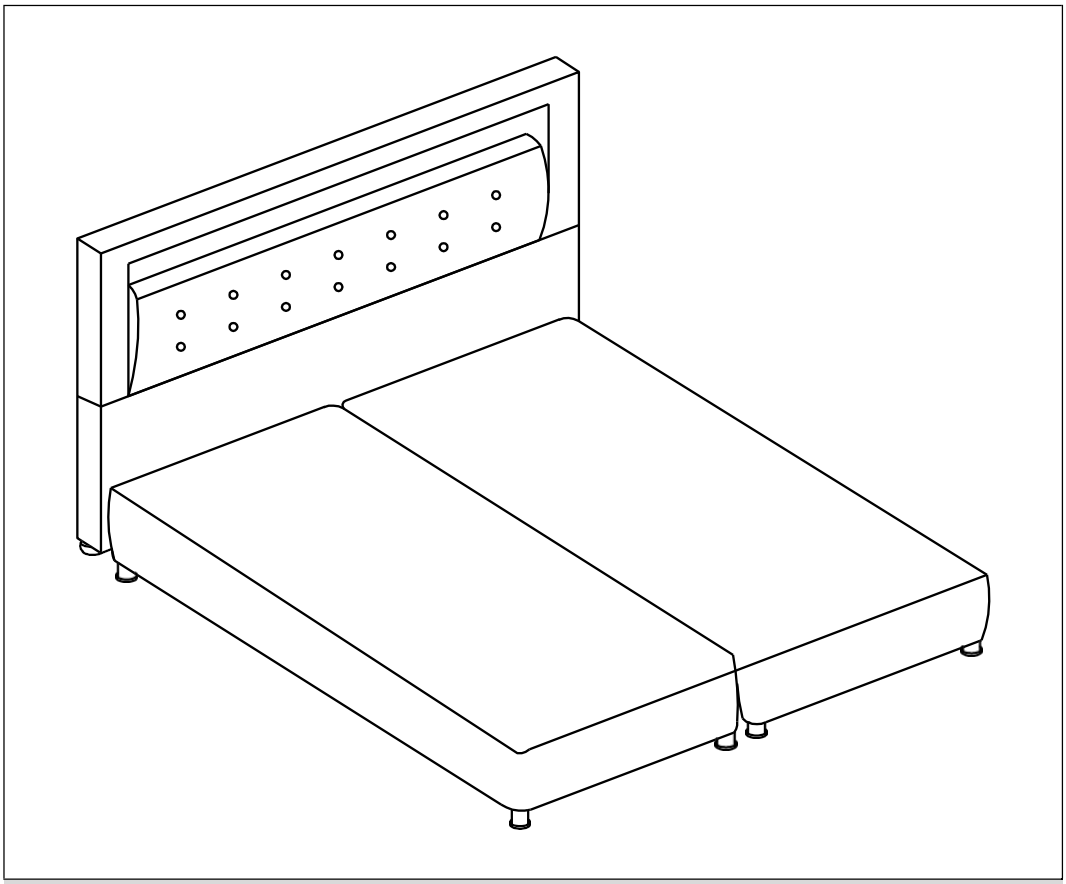

Mode d'emploi original

Conçu en Allemagne

IMPORTANT :
À CONSERVER POUR TOUTE RÉFÉRENCE ULTÉRIEURE. LIRE ATTENTIVEMENT !

Table des matières

1. Généralités 3
1.1. Aperçu des produits 3
1.2. Remarques générales 3
1.3. Garantie 3
2. Informations sur le mode d'emploi 4
2.1. Disponibilité du mode d'emploi 4
2.2. Groupes cibles du mode d'emploi 4
2.3. Informations sur la traduction 4
2.4. Explication des symboles 4
2.5. Généralités sur le mode d'emploi 5
2.6. Utilisation conforme à l'usage prévu 5
2.7. Consignes générales de sécurité 6
3. Caractéristiques du produit 8
3.1. Données techniques 8
4. Contenu de la livraison 9
5. Montage 10
5.1. Consignes de sécurité 11
5.2. Structure du produit 11
6. Application 14
6.1. Consignes de sécurité 14
6.2. Première mise en service 14
6.3. Exploitation 14
6.4. Élément de commande 15
7. Dépannage 16
8. Maintenance et entretien 16
8.1. Consignes de sécurité 16
9. Démontage 17
9.1. Consignes de sécurité 17

10. Élimination des déchets 17
10.1. Consignes de sécurité 17
10.2. Remarques générales 17
Équipements électriques et électroniques - Informations pour les ménages privés.....18

Chère cliente, cher client

Nous te remercions d'avoir choisi un produit de **Home Deluxe GmbH**. Nous te souhaitons beaucoup de plaisir avec ton nouveau lit Boxspring ZENOVA.

Le mode d'emploi t'aide à monter, à mettre en service, à utiliser et à entretenir le produit. Le mode d'emploi et les consignes de sécurité doivent être lus attentivement et en permanence. Respecte ces consignes afin d'éviter tout danger.

1. Généralités

1.1. Aperçu des produits

Modèle : Lit Boxspring ZENOVA

140 x 200 cm gris foncé	ID d'article : 21908	ID de la variante:54048
140 x 200 cm Beige	ID d'article : 21908	ID de la variante:54049
180 x 200 cm gris foncé	ID d'article : 21909	ID de la variante:54053
180 x 200 cm Beige	ID d'article : 21909	ID de la variante:54054

Modèle : Boxspringbett ZENOVA incl. matelas et topper

140 x 200 cm gris foncé	ID d'article : 21917	ID de variante:54087
140 x 200 cm Beige	ID d'article : 21917	ID de la variante:54088
180 x 200 cm gris foncé	ID d'article : 21918	ID de la variante:54096
180 x 200 cm Beige	ID d'article : 21918	ID de la variante:54097

1.2. Remarques générales

Pour répondre à nos exigences, nous améliorons constamment la qualité, simplifions le montage, l'utilisation ou adaptons les produits aux souhaits des clients. En raison de ces changements, la version actuelle du mode d'emploi se trouve sur notre site Internet.

Le terme "produit" est utilisé dans le mode d'emploi pour désigner le "lit boxspring ZENOVA".

1.3. Garantie

Les droits légaux de responsabilité pour vices et de garantie s'appliquent à partir de la date d'achat.
Home Deluxe GmbH décline toute responsabilité pour les dommages dus au non-respect du mode d'emploi. Les réclamations résultant d'un montage ou d'une utilisation non conforme sont exclues de la garantie. En cas de défaut du produit, adresse-toi par écrit à notre service clientèle via le formulaire de contact sur notre site Internet, en indiquant le nom du produit, le numéro de série et une photo de la plaque signalétique :

Home Deluxe GmbH

Schanzeweg 2
32312 Lübbecke
Allemagne
Tél. : +49 (0)5743 6181-0
www.home-deluxe-gmbh.de

Si tu as d'autres questions, notre équipe de service se tient volontiers à ta disposition.

2. Informations sur le mode d'emploi

2.1. Disponibilité du mode d'emploi

Le mode d'emploi fait partie intégrante du produit et doit être conservé dans son intégralité et à proximité immédiate du produit.

2.2. Groupes cibles du mode d'emploi

Le mode d'emploi doit être lu et respecté par toute personne impliquée dans l'une des activités ou l'utilisation suivantes :

- Déballage
- Montage / Installation
- Mise en service / fonctionnement
- Maintenance / contrôle / entretien
- Dépannage / réparation
- Élimination

2.3. Informations sur la traduction

Le mode d'emploi original a été rédigé en allemand. Pour toute autre langue disponible, il s'agit d'une traduction de la version allemande.

2.4. Explication des symboles

Symbole	Explication des symboles
	**AVERTISSEMENT** Ce symbole indique les dangers potentiels pouvant entraîner des blessures graves ou mortelles. Avant de procéder au montage ou à l'utilisation, il faut lire la remarque correspondante.
	**INFO** Ce symbole donne des indications importantes et signale des dommages matériels. Prenez-en connaissance avant d'effectuer l'étape de montage ou d'application correspondante afin de comprendre les problèmes et d'éviter les dommages.
	**Marquage CE** Le symbole déclare la conformité du produit avec les exigences en vigueur que la Communauté européenne nous impose. La déclaration de conformité actuelle est disponible sur demande auprès de Home Deluxe GmbH.
	**Utiliser uniquement à l'intérieur** Ce symbole indique que le produit ne doit être utilisé qu'à l'intérieur.
	**Lire le mode d'emploi** Le symbole indique qu'il faut lire attentivement le mode d'emploi avant de procéder au montage/à l'installation et/ou à l'utilisation de l'appareil.
	**Mise au rebut des piles et des accumulateurs** Les piles ou les accumulateurs ne doivent pas être jetés avec les ordures ménagères !

Symbol	Explication des symboles
	**Élimination des appareils électriques et électroniques** Les appareils électriques et électroniques ne doivent pas être éliminés avec les déchets ménagers !
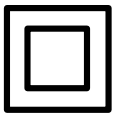	**Classe de protection II** Le symbole indique que le matériel électrique possède une isolation renforcée ou double à hauteur de la tension d'isolation assignée entre les parties actives et les parties pouvant être touchées. Ils n'ont généralement pas de raccordement au conducteur de protection.
	**Classe de protection III** Le symbole indique que le matériel électrique est alimenté en très basse tension de sécurité (TBTS) ou en très basse tension de protection (TBTP). Le matériel de la classe de protection III ne doit être raccordé qu'à des sources de courant SELV ou PELV.
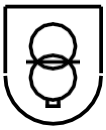	**Transformateur de sécurité** Le symbole indique qu'un transformateur de sécurité fermé et résistant aux courts-circuits est installé.
	**Ne pas regarder directement la lumière** Le symbole indique qu'il ne faut pas regarder directement la lumière. Le luminaire doit être positionné de manière à ce qu'il ne soit pas possible de le regarder fixement pendant une période prolongée à une distance inférieure à 0,219 mètre.

2.5. Généralités sur le mode d'emploi

Le mode d'emploi se rapporte au lit boxspring ZENOVA. Il contient des informations importantes sur le montage, l'utilisation, l'entretien et le nettoyage. Le mode d'emploi, et en particulier les consignes de sécurité, doivent être lus attentivement avant la mise en service du produit, et doivent être conservés avec soin. N'utilise le produit que comme décrit dans ce mode d'emploi afin d'éviter toute blessure ou tout dommage accidentel. Si tu transmets le sommier tapissier ZENOVA à un tiers, tu dois également lui remettre ce mode d'emploi.

2.6. Utilisation prévue

Le produit est de haute qualité, a une longue durée de vie et est exclusivement destiné ou adapté à un usage privé dans des proportions raisonnables et habituelles. En outre, notre produit n'est **pas** destiné à un usage commercial. Une utilisation commerciale n'est autorisée qu'avec l'accord écrit de Home Deluxe GmbH.

Le produit est destiné à être utilisé comme lit (couchage) à l'intérieur.

N'utilise le produit que comme décrit dans ce mode d'emploi. Toute autre utilisation est considérée comme non conforme et peut entraîner des dommages matériels ou corporels. Le fabricant décline toute responsabilité pour les dommages causés par une utilisation non conforme ou incorrecte.

2.7. Consignes générales de sécurité

Indications générales sur les dangers



- Une utilisation non conforme peut entraîner des dommages corporels et matériels considérables. C'est pourquoi le montage, l'installation, la mise en service ainsi que le dépannage, les travaux d'entretien et de réparation ne doivent être effectués que par des personnes qualifiées.
- Le produit peut être utilisé par des enfants de 8 ans et plus, ainsi que par des personnes ayant des capacités physiques, sensorielles ou mentales réduites ou manquant d'expérience et de connaissances, à condition qu'elles soient surveillées ou qu'elles aient reçu des instructions concernant l'utilisation sûre de l'appareil et qu'elles comprennent les risques qui en résultent.
- Ne monte le produit **que** si la livraison est complète et sans défaut.
- Assure-toi que toutes les pièces sont intactes et correctement montées. Un montage incorrect peut entraîner des blessures. Les pièces endommagées peuvent avoir une influence sur la sécurité et le fonctionnement.
- Ne place le produit que sur une surface sûre, plane et solide.
- Ne modifie pas le produit.
- Fais attention lorsque tu retires des piles qui ont fui, ne les touche jamais directement avec la main, utilise pour cela des gants jetables ou des gants de ménage. Si ta peau entre en contact avec l'acide de la pile, tu dois te laver soigneusement les mains.
- Si l'acide goutte sur tes vêtements, ceux-ci doivent être lavés.
- Les résidus de piles qui ont coulé peuvent être nettoyés avec un chiffon humide ou un coton-tige.
- Retirer les piles vides ou ayant fui du produit et les éliminer conformément aux dispositions légales.
- Les connexions d'alimentation ne doivent pas être court-circuitées.

Danger pour les enfants



- Éloigne les enfants des matériaux d'emballage. Il y a notamment un risque d'étouffement !
- Éloigne les enfants du produit.
- Tenir les enfants éloignés de l'endroit où le produit est assemblé. La livraison contient de petites pièces qui peuvent être avalées ou entraîner de graves blessures.
- Les enfants peuvent se blesser en jouant avec le produit ou en se hissant par le produit.
- Ne place pas le produit directement ou à proximité immédiate d'une aire de jeu.
- Explique aux enfants comment utiliser correctement le produit et ne les laisse jamais sans surveillance pendant qu'ils jouent.
- Explique aux enfants comment utiliser correctement le produit.
- Veille à ce que les jeunes enfants ne mettent pas de petites pièces dans leur bouche.

Risque de blessure

Une manipulation incorrecte du produit peut entraîner des blessures.



- Avant chaque utilisation, vérifie que le produit ne présente pas de dommages visibles.
- N'apporte aucune modification constructive au produit. Toute modification doit faire l'objet d'une autorisation écrite du fabricant et être effectuée conformément aux instructions.
- Si le produit est endommagé, il ne doit plus être utilisé. Les pièces endommagées doivent être réparées ou remplacées par des pièces de rechange d'origine.
- Veille à ce que le produit soit installé de manière stable et durable afin d'éviter les blessures.



- Pour éviter tout risque d'électrocution, toutes les installations et les opérations de maintenance correspondantes doivent être effectuées par un électricien qualifié.
- Si le cordon d'alimentation est endommagé, mettre le produit hors service jusqu'à ce que le cordon d'alimentation soit remplacé par le fabricant, son service après-vente ou un électricien qualifié.
- **Danger de mort dû à la tension électrique** : tout contact avec des pièces sous tension entraîne un danger de mort immédiat. L'endommagement de l'isolation ou de certains composants peut être mortel. En cas d'endommagement de l'isolation, couper immédiatement l'alimentation en tension et faire procéder à une réparation.

Risque d'endommagement



- Une manipulation inappropriée du produit peut entraîner des dommages.
- Les travaux de réparation et d'entretien sur le système électrique ne doivent être effectués que par un électricien qualifié.
- N'ouvre pas l'emballage avec des objets tranchants (par ex. couteau, ciseaux ou autres), cela pourrait endommager le produit. Soyez prudent lors de l'ouverture.
- Si tu ouvres l'emballage sans précaution avec un couteau ou un autre objet pointu, le produit peut être endommagé. Sois très prudent lors de l'ouverture.
- N'utilise pas le produit à proximité d'une source de chaleur ou d'une flamme nue.
- **Attention :** ne rechargez en aucun cas les piles non rechargeables.

Risque d'explosion



- Ne pas conserver de substances facilement inflammables, combustibles ou explosives à l'intérieur du produit.
- **Attention :** ne pas conserver de substances inflammables, facilement combustibles ou explosives à l'intérieur du produit. Les substances facilement inflammables peuvent prendre feu.

3. Caractéristiques du produit

3.1. Données techniques

ZENOVA	140 x 200 cm	180 x 200 cm
Cote de montage	140 x 200 cm	180 x 200 cm
Hauteur du lit	30 cm y compris les pieds de 5 cm	30 cm y compris les pieds de 5 cm
Hauteur de la tête de lit	106 cm	106 cm
Matériau	Tissu	Tissu
Poids	env. 47.8 kg	53,4 kg
Capacité de charge	200 kg	300 kg
Éclairage LED		
Hauteur d'entrée	230 V AC	
Fréquence	50 / 60 Hz	
Tension de sortie	12 V DC	
Puissance de sortie	8 W	
Classe de protection	III	
Télécommande		
Fréquence d'émission	433 MHz	
Tension	3 V DC	
Batterie[1)]	CR2025	

1) non inclus dans la livraison

4. Contenu de la livraison

Vérifier que l'emballage n'est pas endommagé à la livraison. En outre, immédiatement après le déballage, vérifier que la livraison est complète et que le produit et tous les composants sont en parfait état. Ne monte le produit que si le contenu de la livraison est complet et non endommagé.

Contenu de la livraison (140 x 200 cm), (180 x 200 cm)

No.	Description	Nombre	Illustration
1	Tête de lit en haut	1	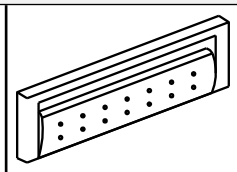
2	Tête de lit en bas	1	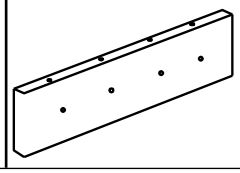
3	Piètement long	4	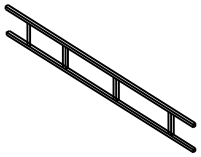
4	Châssis court	4	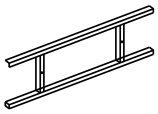
5	Sommier à lattes à roulettes	2	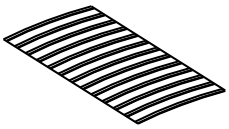
6	Raccord d'angle en haut	8	
7	Raccord d'angle en bas	8	
8	Coude de liaison	16	
9	Pied Tête de lit	2	
10	Pied	8	
11	Revêtement	2	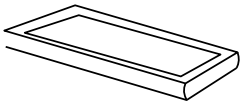
12	Vis M6 x 25	64	
13	Vis M8 x 40	4	
14	Vis M8 x 30	4	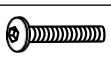

No.	Description	Nombre	Illustration
15	Vis M4 x 40	2	
16	Rondelle en U	4	
17	Clé Allen	2	
18	Tournevis	1	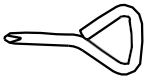
19	Câble de raccordement	1	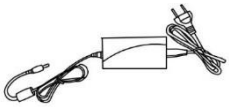
20	Télécommande	1	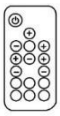

Remarque : le sommier à lattes à roulettes se trouve dans la tête de lit.

5. Montage

5.1. Consignes de sécurité

Toutes les informations relatives à la sécurité et à la santé doivent être lues.

Risque de blessure
Une manipulation incorrecte lors du montage peut entraîner des blessures.

- Ton produit est livré dans quelques paquets. Veille à ce que les paquets soient ouverts par le haut. Fais très attention en ouvrant les paquets, car il y a des pièces fragiles et du verre à l'intérieur.
- Évite les pièces humides ou très sales comme lieu d'installation.
- Ne placez le produit que sur une surface sûre, plane et solide, capable de résister durablement à la charge.
- Les erreurs d'utilisation, les erreurs de montage ou les dommages causés par le montage sont exclus de la garantie.
- Il faut au moins 2 personnes pour monter le produit.
- Porte des vêtements de protection, tels que des chaussures de sécurité et des gants de protection, lors du montage.

5.2. Structure du produit

Le produit est livré démonté et peut être monté avec peu d'efforts. Respecte scrupuleusement les instructions de montage. En cas de non-respect, le fonctionnement et la sécurité du produit ne sont pas garantis.

Outils nécessaires

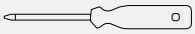	Tournevis	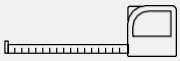	Ruban à mesurer
	Crayon	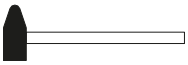	Marteau
	Clé Allen		Cutter

- Les instructions suivantes doivent être lues attentivement.
- Les accessoires se trouvent dans la tête du produit.

Structure (140 x 200 cm),(180 x 200 cm)

Illustration	Description
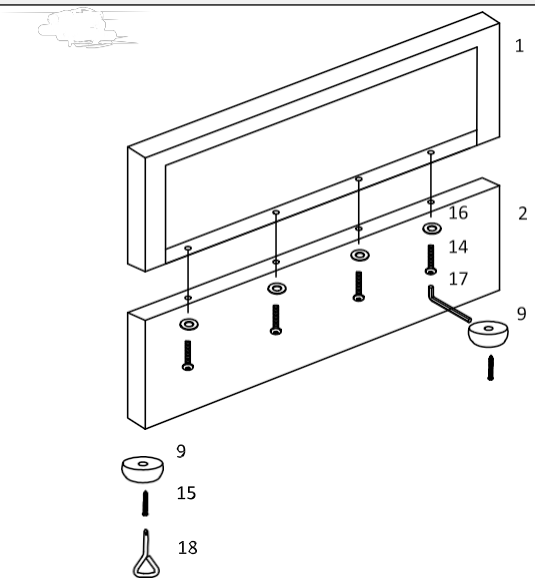	**Étape 1 :** Visse les deux parties de la tête en haut **(1)** et en bas **(2)** avec les vis. **(14)** et les rondelles en U **(16)**. Visser ensuite les pieds **(9)** avec les vis **(15).**
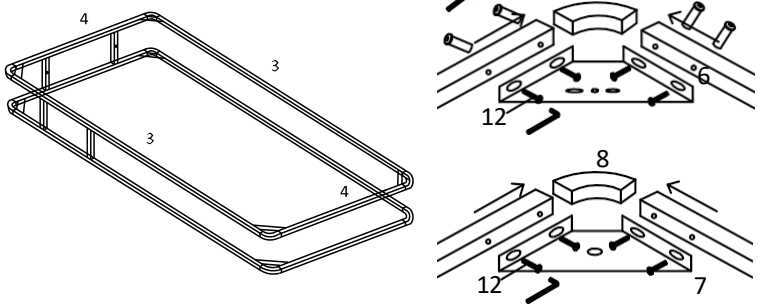	**Étape 2 :** Visse deux châssis longs (**3**) et deux châssis courts (**4**) aux arcs de liaison. (**8**). Ensuite, monte le connecteur d'angle (**6**) avec les vis (**12**) et serre-les.
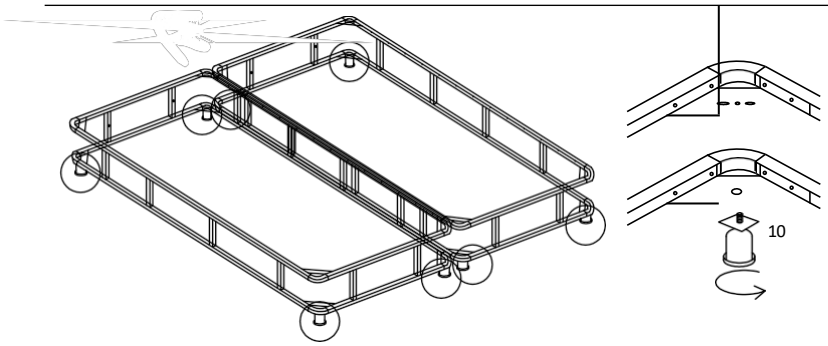	**Étape 3 :** Fixe les pieds **(10)** au connecteur d'angle inférieur **(8)** en les vissant.
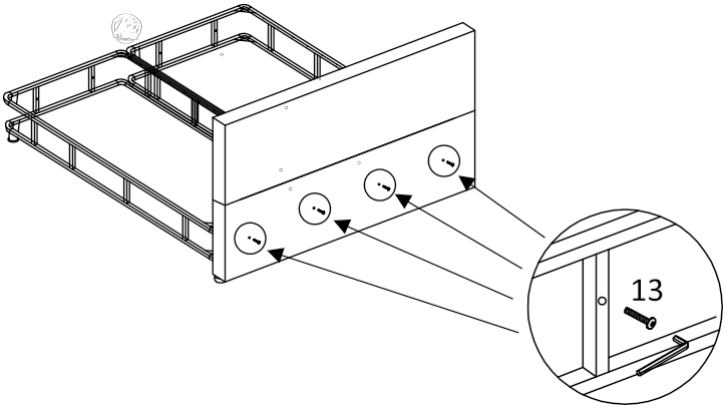	**Étape 4 :** Visse le châssis à la tête de lit à l'aide des quatre vis (**13**), puis fixe le châssis à la tête de lit. les tire fermement.

Illustration	Description
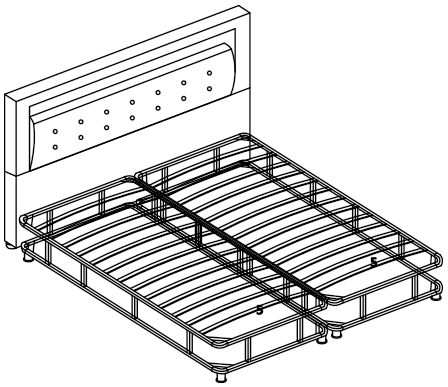 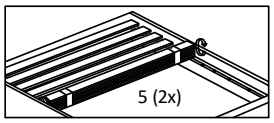	**Étape 5 :** Mettre en place le sommier à lattes (**5**) sur la structure.
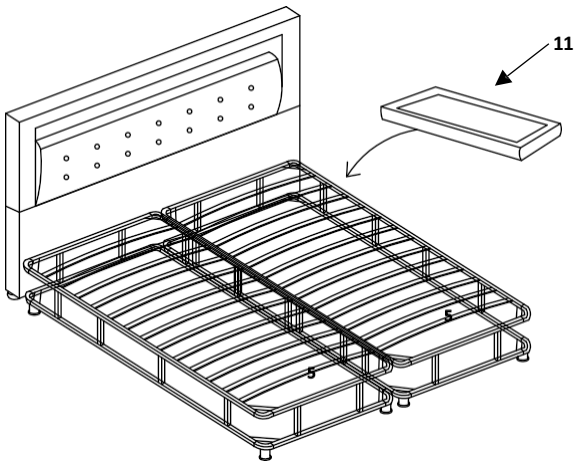	**Étape 6 :** Place la housse (**11**) sur le sommier à lattes.
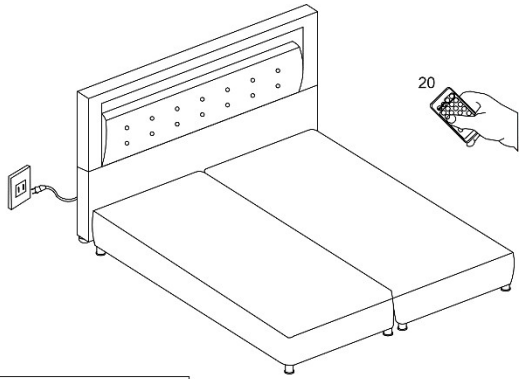 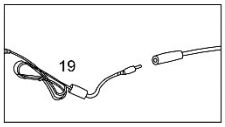	**Étape 7 :** Brancher le câble de raccordement **(19)** dans l'alimentation en tension. La télécommande **(20)** permet d'allumer ou d'éteindre la lumière et de changer la couleur.

6. Application

6.1. Consignes de sécurité

Les informations suivantes relatives à la sécurité et à la santé doivent être lues attentivement.

Risque de blessure
Une manipulation inappropriée lors de l'utilisation peut entraîner des blessures.



- N'utilise pas un produit endommagé.
- Ne pas modifier le produit.
- Vérifie les vis à intervalles réguliers.

6.2. Première mise en service

Avant la première utilisation, vérifier que le produit n'est pas endommagé. Le produit ne doit être utilisé que s'il n'est pas endommagé.

6.3. Exploitation

Vérifie avant d'utiliser le produit,

- le bon état.
- le raccordement électrique
- toutes les fonctions sur l'émetteur portatif.
- la fonction des LED.

6.4. Élément de commande

Émetteur portable

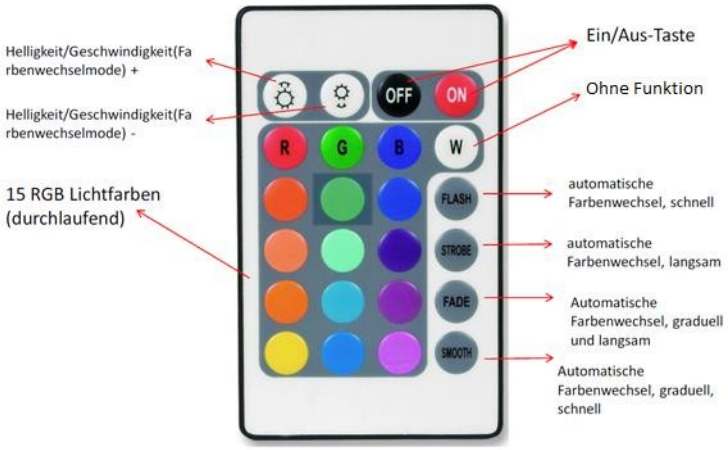

L'éclairage LED RVB inclus sert uniquement à l'éclairage de scènes/accents et ne convient pas à d'autres applications.

Connecter l'éclairage LED

Veille à ce que les flèches soient correctement alignées lors de la connexion du boîtier de contrôle et de l'éclairage LED.

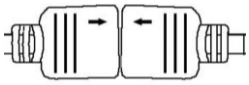

Insérer / changer la pile de l'émetteur portatif

- Ouvre le compartiment à piles et retire-le.
- Insérez la pile dans l'émetteur portatif en veillant à respecter la polarité (+/-). (La pile CR2025 n'est pas comprise dans la livraison).
- Remets le compartiment à piles dans l'émetteur portatif.

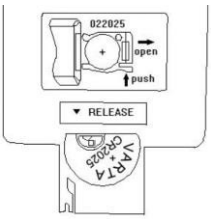

Remplacer l'éclairage LED de la tête de lit

L'éclairage LED de la tête de lit ne doit **pas** être remplacé.

7. Dépannage

Si les dysfonctionnements suivants apparaissent pendant le fonctionnement, veuillez vérifier les causes d'erreur suivantes à l'aide du tableau suivant. Si les mesures indiquées ne permettent pas de résoudre le problème, mettre le produit hors service.

Erreur	Cause possible	Solution
Le produit vacille ou oscille	- Le produit repose sur un sol inégal - Les vis de fixation se sont desserrées - Le produit est trop sollicité	- Placer le produit sur une surface plane - Serrer les vis de fixation - Respecter les limites de charge
Le matelas ne rentre pas dans le produit	- Le matelas est grand ou trop petit	- Utiliser un matelas de la bonne taille
L'émetteur portable ne fonctionne pas	- La batterie est vide - pas de pile insérée - Distance trop importante par rapport au récepteur	- Insérer une nouvelle pile - Insérer la pile - Réduire la distance avec le destinataire
La LED ne s'allume pas ou ne s'éteint pas	- Pas de tension de réseau disponible - LED défectueuse - L'émetteur portable ne fonctionne pas - Distance trop grande par rapport au récepteur	- Contrôler l'alimentation en tension - Contacter le service client - Insérer une nouvelle pile - Émetteur portable défectueux - Réduire la distance avec le destinataire

8. Maintenance et entretien

8.1. Consignes de sécurité

Risque de blessure

Une manipulation inappropriée lors de l'utilisation peut entraîner des blessures.



- Avant le nettoyage/la maintenance/l'entretien, l'alimentation électrique du produit doit être coupée.
- Notre lit boxspring est extrêmement facile à entretenir et nous recommandons de ne nettoyer la surface qu'avec un chiffon doux ou légèrement humide.
- La surface est adaptée à un usage quotidien et ne nécessite pas de traitement supplémentaire à long terme.
- En principe, toutes les salissures et tous les liquides (par exemple les boissons) doivent être immédiatement essuyés avec un chiffon légèrement humide.
- Le câble d'alimentation du produit ne doit être remplacé que par le même type de câble que celui fourni par le fabricant. Contacte le fabricant.
- Le nettoyage et l'entretien ne doivent pas être effectués par des enfants.
- Un éclairage LED défectueux ne doit pas être remplacé.

9. Démontage

9.1. Consignes de sécurité

Risque de blessure
Une manipulation inappropriée lors du démontage peut entraîner des blessures.



- Débranchez le produit de l'alimentation électrique avant de le démonter. Tout contact avec des composants sous tension peut entraîner une décharge électrique, des brûlures ou la mort.
- Le produit a de grandes dimensions, il faut au moins 2 personnes pour le démonter.
- Sécurise le produit avant le démontage pour éviter qu'il ne tombe.

Le démontage du produit doit être effectué dans l'ordre inverse du montage. (**voir chapitre Montage**)

10. Élimination

10.1. Consignes de sécurité

Risque de blessure Manipulation incorrecte des piles au lithium



- Les piles usagées contenant du lithium présentent un risque élevé d'incendie. Il convient donc d'accorder une attention particulière à l'élimination correcte des piles et accumulateurs usagés contenant du lithium. Une mauvaise élimination peut également entraîner des courts-circuits internes et externes dus à des effets thermiques (chaleur) ou à des dommages mécaniques. Un court-circuit peut provoquer un incendie ou une explosion et avoir de graves conséquences pour l'homme et l'environnement. C'est pourquoi il convient de coller les pôles des piles et des accumulateurs au lithium avant de les mettre au rebut afin d'éviter tout court-circuit externe.
- Les consommateurs sont légalement tenus de remettre toutes les piles et tous les accumulateurs, qu'ils contiennent ou non des substances nocives, à un point de collecte de leur commune/quartier ou de leur magasin, afin qu'ils puissent être éliminés dans le respect de l'environnement et que des matières premières précieuses puissent être récupérées.

10.2. Remarques générales



- Mettre au rebut le produit et tous ses composants conformément aux réglementations locales et nationales, afin d'éviter tout dommage à l'environnement.
- Nos emballages sont fabriqués à partir de matériaux respectueux de l'environnement. Ils peuvent être recyclés et servir ainsi de matières premières précieuses. Elimine les matériaux d'emballage (cartons, emballages sales, etc.) séparément et dans les règles de l'art, conformément aux prescriptions nationales en vigueur.
- Adresse-toi à notre service clientèle en cas d'incertitude quant à l'élimination.
- Tu peux également obtenir des informations sur l'élimination correcte auprès des centres d'élimination locaux.

Équipements électriques et électroniques - Informations pour les ménages privés

La loi sur les appareils électriques et électroniques (ElektroG) contient un grand nombre d'exigences concernant la manipulation des appareils électriques et électroniques. Les plus importantes sont résumées ici.

1. Collecte sélective des appareils usagés

Les équipements électriques et électroniques qui sont devenus des déchets sont appelés "déchets". Les détenteurs d'appareils usagés sont tenus de les faire collecter séparément des déchets municipaux non triés. Ils doivent séparer de manière non destructive les piles et les accumulateurs usagés qui ne sont pas enfermés dans l'appareil usagé, ainsi que les lampes qui peuvent être retirées de l'appareil usagé sans être détruites, avant de les remettre à un point de collecte. Séparer les appareils usagés afin de les préparer à la réutilisation.

2. Piles et accumulateurs



En règle générale, les détenteurs d'équipements usagés doivent séparer les piles et accumulateurs usagés qui ne sont pas inclus dans l'équipement usagé avant de les remettre à un point de collecte. Cette disposition ne s'applique pas si les appareils usagés sont remis à des organismes de droit public chargés de l'élimination des déchets et y sont séparés des autres appareils usagés en vue de leur préparation à la réutilisation.

3. Possibilités de retour des appareils usagés

Les propriétaires d'appareils usagés provenant de ménages privés peuvent les déposer dans les centres de collecte des organismes publics d'élimination des déchets ou dans les centres de reprise mis en place par les fabricants ou les distributeurs au sens de la loi sur les appareils électriques. Vous trouverez une liste en ligne des points de collecte et de reprise sur le site internet : https://www.stiftung-ear.de ou https://www.take-e-back.de.

4. Avis de protection des données

Les appareils usagés contiennent souvent des données personnelles sensibles. C'est notamment le cas des appareils de la technique d'information et de télécommunication tels que les ordinateurs et les smartphones. Dans votre propre intérêt, veuillez noter que chaque utilisateur final est responsable de l'effacement des données sur les appareils usagés à éliminer.

5. Obligation de reprise des distributeurs

Les distributeurs dont la surface de vente d'équipements électriques et électroniques est d'au moins 400 m^2 et les distributeurs de denrées alimentaires dont la surface de vente totale est d'au moins 800 m^2 , qui proposent et mettent à disposition sur le marché des équipements électriques et électroniques plusieurs fois par année civile ou de manière permanente, sont tenus de respecter cette obligation,

- lors de la fourniture d'un nouvel EEE à un utilisateur final, de reprendre gratuitement, sur le lieu de fourniture ou à proximité immédiate de celui-ci, l'ancien équipement de l'utilisateur final du même type d'équipement qui remplit substantiellement les mêmes fonctions que le nouvel équipement, et
- de reprendre gratuitement, à la demande de l'utilisateur final, les déchets d'équipements dont aucune dimension extérieure ne dépasse 25 cm, dans un magasin de détail ou à proximité immédiate de celui-ci ; la reprise ne peut être liée à l'achat d'un EEE et est limitée à trois déchets par type d'équipement.

6. Signification du symbole de la poubelle barrée



Le symbole de la poubelle barrée figurant régulièrement sur les équipements électriques et électroniques indique que l'équipement en question doit être collecté séparément des déchets municipaux non triés à la fin de sa durée de vie.

- Numéro d'enregistrement du fabricant

- En tant que fabricant au sens de l'ElektroG, nous sommes enregistrés auprès de la fondation compétente Elektro-Altgeräte Register (Nordostpark 72, 90411 Nuremberg) sous le numéro d'enregistrement suivant : DEEE-Reg.-Nr. DE86467979

Home Deluxe GmbH
Chemin de retranchement 2
32312 Lübbecke Allemagne
Tél. : +49 (0)5743 6181-0
www.home-deluxe-gmbh.de

GA-146-00_ZENOVA
2023/10